LEXMARK 多功能一体机 / 7100 Series All-In-One / 多功能複合機 / 복합기

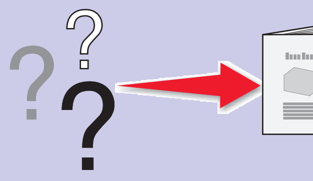

安全信息

- 请只使用随同此产品提供的电源，或者使用经过厂家认证的电源作为替代。
- 电源线要连接在距离此产品尽量近的电源插座上，以便于使用。
- 如果需要服务或维修，除参考操作说明书以外，也可以向专业的服务人员请教。

当心：请不要在雷雨天气时使用传真功能。请不要在雷雨天气时安装此产品，或者进行任何的电线 / 电缆连接（电源线，电话线等）。

Safety information

- Use only the power supply provided with this product or the manufacturer's authorized replacement power supply.
- Connect the power cord to a properly grounded electrical outlet that is near the product and easily accessible.
- Refer service or repairs, other than those described in the user documentation, to a professional service person.

CAUTION: Do not use the fax feature during a lightning storm. Do not set up this product or make any electrical or cabling connections, such as the power supply cord or telephone, during a lightning storm.

安全資訊

- 僅使用本產品所提供的電源供應器或製造商授權的替換電源供應器。
- 電源線所連接的電源插座與產品的距離不可太遠，且必須方便使用。
- 有關服務或維修的事項，除了參考本使用者說明文件所提供的說明之外，您可以向專業維修人員尋求協助。

當心： 請勿在雷雨天氣時使用傳真功能。在雷雨期間，請勿安裝本產品，或進行任何電器或電纜的接線工作，例如電源線或電話線。

안전 정보

- 제품과 함께 공급된 전원 공급 장치 또는 제조자가 승인한 교체용 전원 공급 장치만 사용하십시오.
- 전원 코드는 이 장치에서 가장 가깝고 접근하기 쉬운 콘센트에 연결하십시오.
- 사용 설명서에 설명되지 않은 서비스 또는 수리는 전문 기술자에게 문의하십시오.

주의: 천둥 번개가 칠 때는 팩스 기능을 사용하지 마십시오. 또한 천둥 번개가 칠 때 이 제품을 설치하거나 전원 케이블 또는 전화선 등을 연결하지 마십시오.

1 打开打印机的包装。 Unpack your printer. 拆開印表機的包裝。 프린터 포장을 풉니다 .

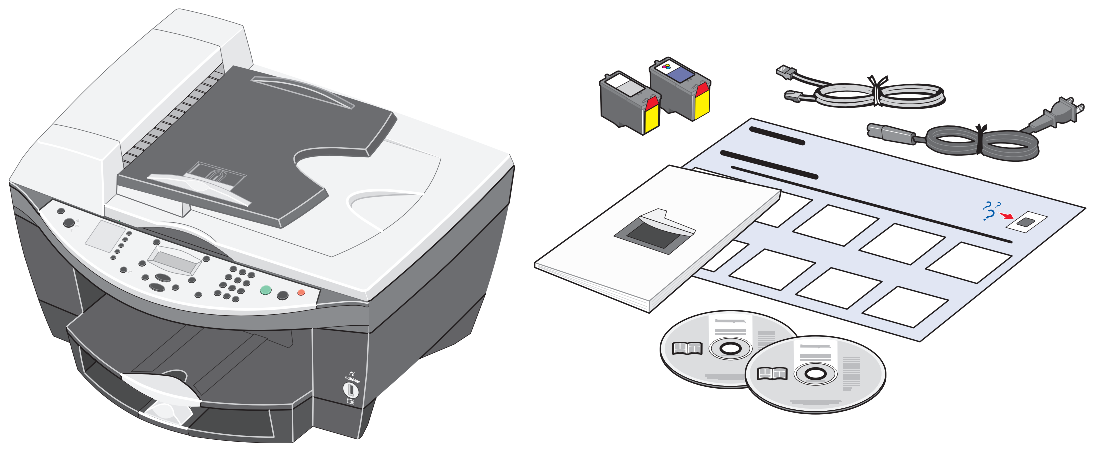

另外单独销售。
Sold separately.
分開銷售。
별도로 판매될 수 있음 .

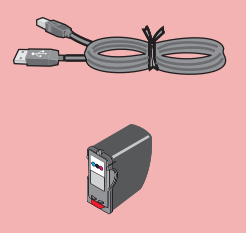

2 装入纸张。 Load paper. 載入紙張。 용지를 넣습니다 .

1 抬起出纸托盘，并拉开进纸导轨。
Raise the paper exit tray, and then extend the paper guide.
掀開出紙拖盤，然後將紙張導引夾伸展開來。
용지 출력함을 들어올리고 용지 고정대를 확장합니다 .

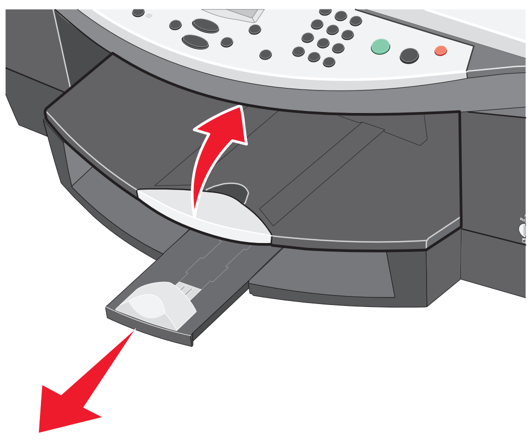

2 将普通纸装入纸张托盘内。
Load plain paper in the paper tray.
將普通紙載入紙張托架。
용지함에 일반 용지를 넣습니다 .

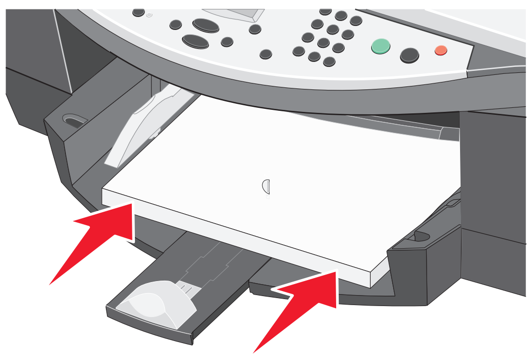

3 调节进纸导轨。
Adjust the paper guides.
調整紙張導引夾。
용지 고정대를 조정합니다 .

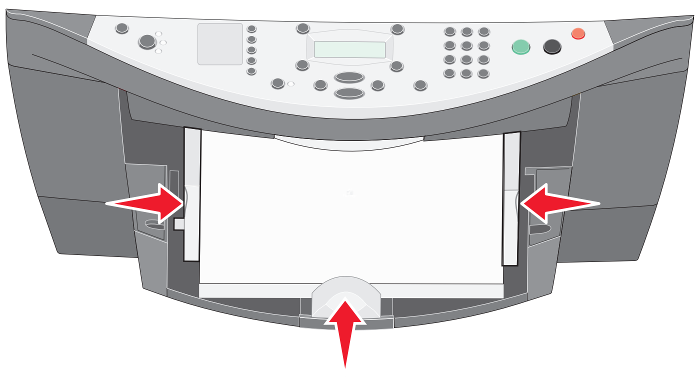

4 放下出纸托盘，并拉开纸张挡板。
Lower the paper exit tray, and then extend the paper stop.
放下出紙拖盤，然後將擋紙器伸展開來。
용지 출력함을 내리고 용지 고정대를 확장합니다 .

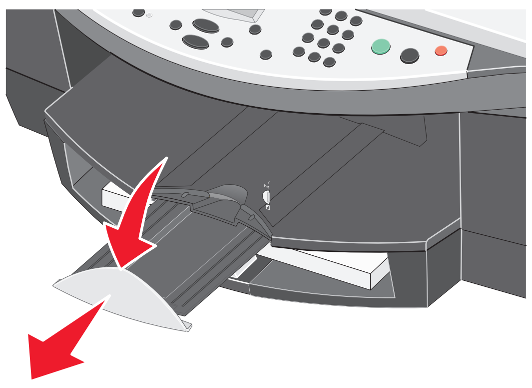

3 准备多功能一体机。 Prepare the All-In-One. 將「多功能複合機」準備就緒。 복합기를 준비합니다 .

1 请确认电源线牢固地连接在多功能一体机和电源插座上。
Make sure the power cord is pushed all the way into the connector.
確定已將電源線完全推入連接座。
전원 코드가 커넥터에 완전히 꽂혀 있는지 확인합니다 .

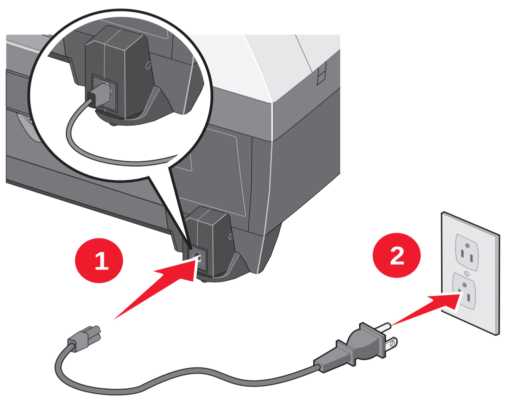

2 连接电话线。
Connect the telephone line.
連接電話線。
전화선을 연결합니다 .

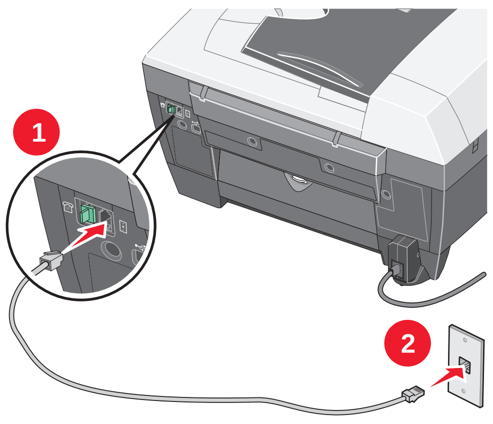

在添加其他的设备之前，请先参阅您的*用户手册*。
See the *User's Guide* before adding additional equipment.
添加額外的設備之前，請先參閱*用戶手冊*。
추가 장비를 장착하기 전에 *사용 설명서*를 참조하십시오 .

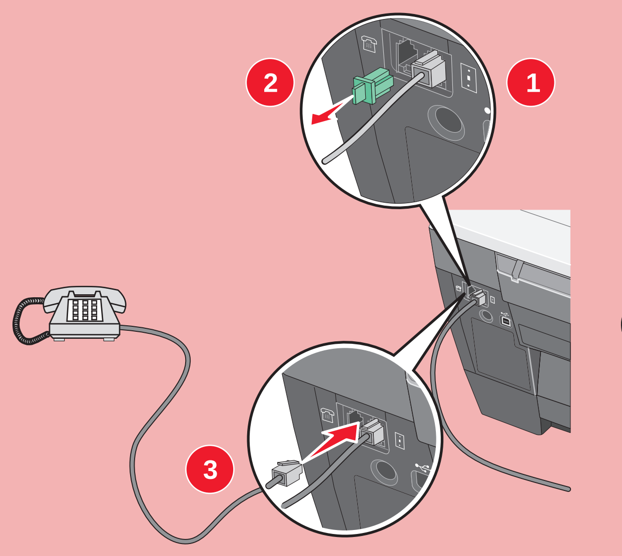

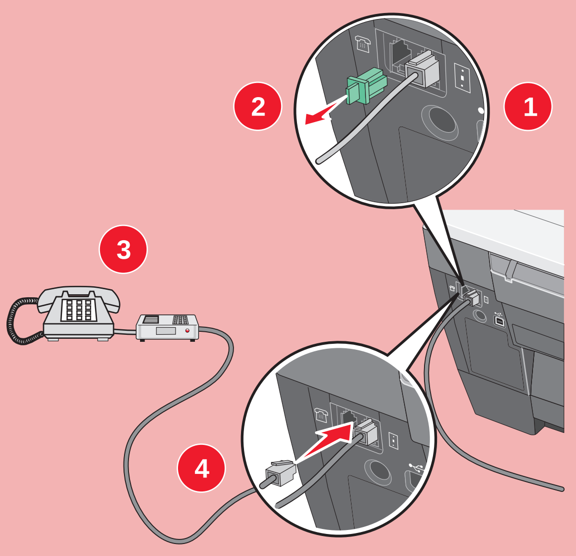

3 安装操作面板。
Apply a control panel.
安裝操作面板。
제어판을 장착합니다 .

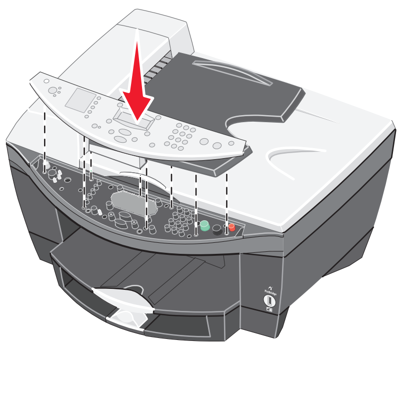

4 按“**电源**”按钮。
Press **Power**.
按下**電源**按鈕。
Power(전원) 를 누릅니다 .

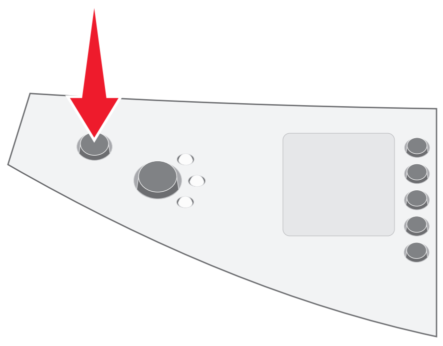

5 按 **+** 按钮浏览选项，然后按“**选择**”按钮输入您的*默认*语言，接着输入您的*默认*国家或地区。
Press **+** to scroll, and then press **Select** to enter your *default* language, and then your *default* country or region.
按下 **+** 可以捲動，然後按下**選取**按鈕，輸入您*預設的*語言，接著再輸入您*預設的*國家或地區。
+ 를 눌러 스크롤한 후 **Select**(선택) 를 눌러 *기본* 언어와 *기본* 국가 또는 지역을 입력합니다 .

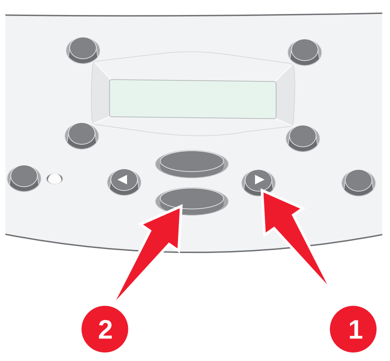

6 按数字符号键区的按钮输入：
Press the keypad to enter the:
按下數字符號按鍵區，輸入下列資料：
키패드를 눌러 다음 항목을 입력합니다 .

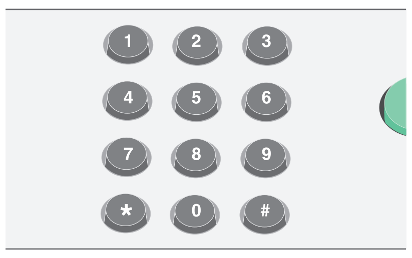

1 **日期**
Date
日期
날짜
04/06/04
→ 按“**选择**”按钮。
Press **Select**.
按下**選取**按鈕。
Select(선택) 를 누릅니다 .

2 **时间**
Time
時間
Time(시간)
01:00
→ 按“**选择**”按钮。
Press **Select**.
按下**選取**按鈕。
Select(선택) 를 누릅니다 .

3 **传真号码**
Fax number
傳真號碼
팩스 번호
12345678987
→ 按“**选择**”按钮。
Press **Select**.
按下**選取**按鈕。
Select(선택) 를 누릅니다 .

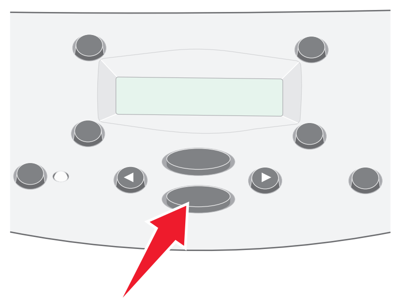

21H0075

P/N 21H0075 E.C. 21H003
© 2004 Lexmark International, Inc. All rights reserved.

Continue with Step 4...

4 安装打印墨盒。 Install the print cartridges. 安裝墨水匣。 잉크 카트리지를 설치합니다 .

1 打开扫描仪部分。
Open the scanner unit.
打開掃描器組件。
스캐너를 엽니다 .

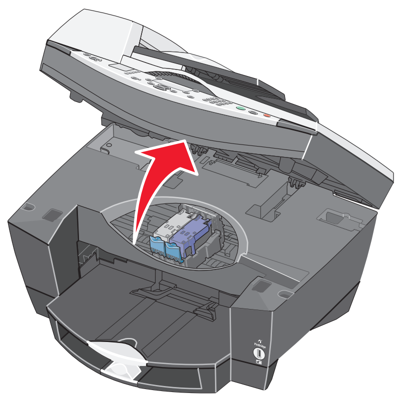

2 撕掉打印墨盒上的透明封条。
Remove the sticker and tape from the print cartridges.
撕下墨水匣上的貼紙和膠帶。
잉크 카트리지에서 스티커와 테이프를 떼어 냅니다 .

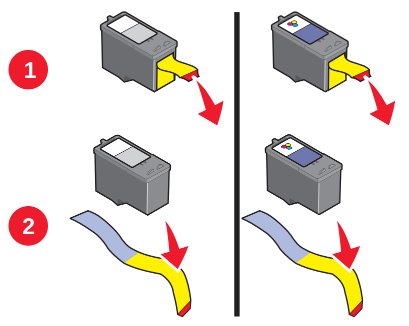

3 装入打印墨盒。
Insert the print cartridges.
插入墨水匣。
잉크 카트리지를 넣습니다 .

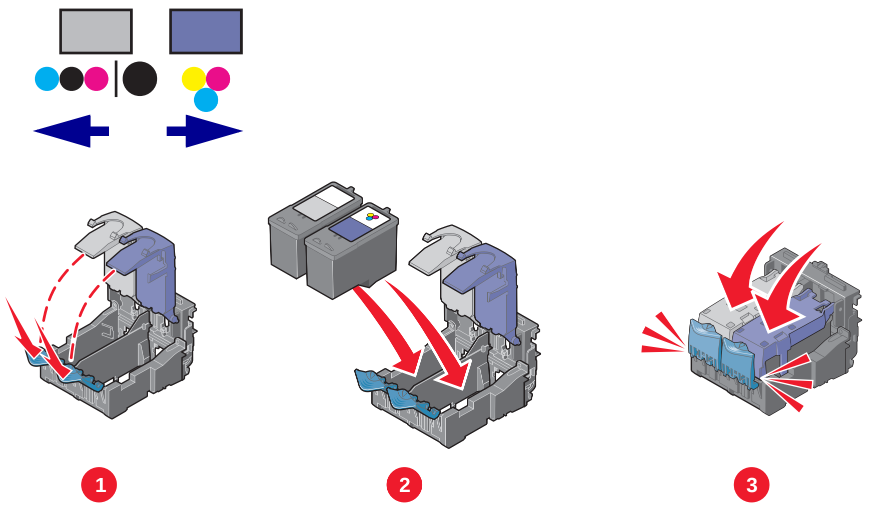

4 关闭扫描仪部分。
Close the scanner unit.
關上掃描器組件。
스캐너를 닫습니다 .

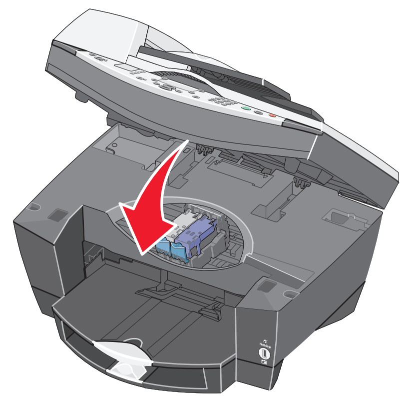

如果您希望***连接***计算机使用您的多功能一体机，请继续进行以下的步骤。
If you are using your All-In-One ***with*** a computer, continue with the following step.
如果您想***透過***電腦使用 「多功能複合機」，請繼續下列步驟。
컴퓨터와 *함께* 복합기를 사용하는 경우에는 다음 단계를 계속 진행하십시오 .

如果您希望***不连接***计算机单独使用您的多功能一体机，您已经完成了安装。
If you are using your All-In-One ***without*** a computer, you are finished.
如果您***不想透過***電腦使用 「多功能複合機」，便算完成作業。
컴퓨터 *없이* 복합기를 사용하는 경우에는 이것으로 완료되었습니다 .

Windows

5 Install the software. Install the software. 安裝軟體。 소프트웨어를 설치합니다 .

1 请确认您的计算机电源已打开。
Make sure your computer is on.
確定已開啓電腦的電源。
컴퓨터가 켜져 있는지 확인하십시오 .

2 连接 USB 电缆。
Connect the USB cable.
連接 USB 電纜。
USB 케이블 연결

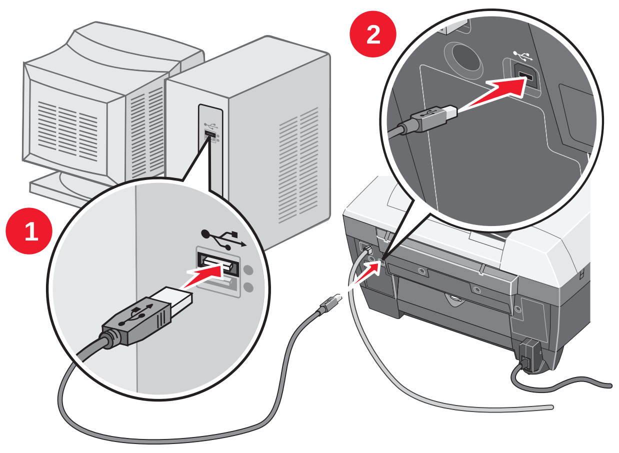

3 在*所有*的 “添加新硬件” 界面中点击 “**取消**”。
Click **Cancel** on *all* New Hardware Screens.
在*所有*「加入新的硬體」畫面上，按一下**取消**。
모든 새 하드웨어 화면에서 취소를 누릅니다 .

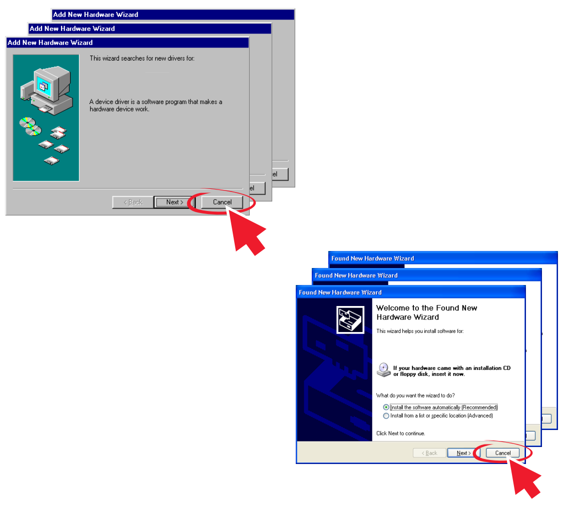

为了避免在安装过程中出现错误：
1 关闭所有打开的应用程序。
2 暂时关闭所有的防病毒软件。如果需要帮助，请参阅您的应用程序帮助文档，或者与软件制造商联系获取技术支持。
重要：安装完毕后，请记得重新启用您的防病毒软件。

To prevent errors during installation:
1 Close all open programs.
2 Temporarily disable any anti-virus software. For help, refer to your program documentation, or contact the software manufacturer for support.
Important: After installation is complete, remember to enable your anti-virus software.

要避免安裝時發生錯誤：
1 關閉所有開啓的程式。
2 暫時關閉任何防毒軟體。如需說明，請參閱您程式的說明文件，或聯繫軟體製造商獲得支援。
重要事項：安裝完成後，請記得重新啓動您的防毒軟體。

설치 도중 오류를 방지하려면 다음과 같이 하십시오.
1 열려있는 프로그램을 모두 닫습니다.
2 안티바이러스 소프트웨어를 임시 종료합니다. 도움말을 보려면 해당 프로그램 설명서를 참조하거나 소프트웨어 제조업체에 문의하십시오.
중요 : 설치를 완료한 후 안티바이러스 소프트웨어를 다시 실행하십시오.

4 插入第一张光盘。
Insert CD1.
插入光碟 1。
CD1 을 삽입합니다 .

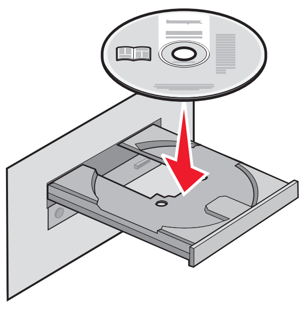

5 点击 “**安装**”。
Click **Install**.
按一下**安裝**按鈕。
Install(설치) 을 누릅니다 .

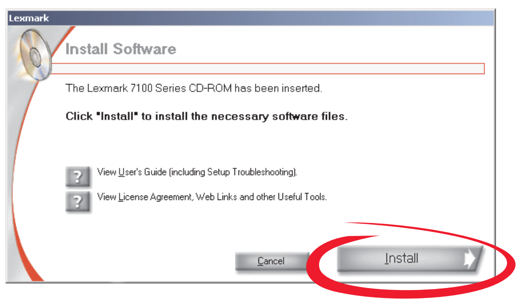

如果软件安装界面没有出现，请点击**开始 → 运行**，然后输入 **D:\setup**，其中 **D** 是您的光盘驱动器的盘符。

If this install screen does not appear, click **Start → Run** and then type **D:\setup**, where **D** is the letter of your CD-ROM drive.

如果這個安裝畫面沒有出現，請按一下**開始 → 執行**，然後輸入 **D:\setup**，此處的 **D** 是指您的光碟機代號。

설치 화면이 나타나지 않으면 **Start**(시작) → **Run**(실행) 을 누른 다음 **D:\setup** 을 입력합니다 . 여기서 **D** 는 CD-ROM 드라이브를 가르킵니다 .

（英文版）Macintosh （英文版）

5 安装软件。 Install the software. 安裝軟體。 소프트웨어를 설치합니다 .

1 请确认您的计算机电源已打开。
Make sure your computer is on.
確定已開啓電腦的電源。
컴퓨터가 켜져 있는지 확인하십시오 .

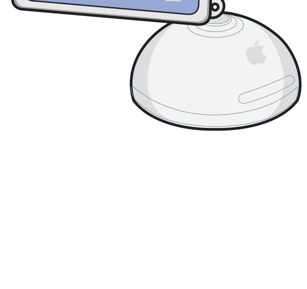

2 连接 USB 电缆。
Connect the USB cable.
連接 USB 電纜。
USB 케이블 연결

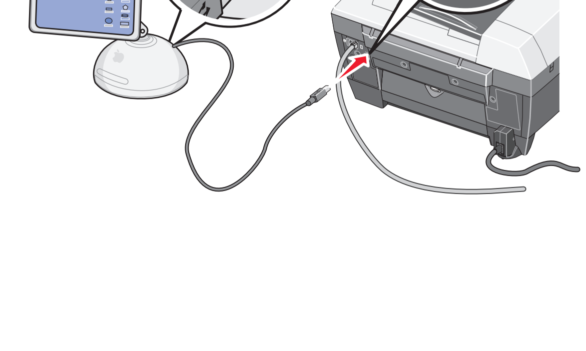

为了避免在安装过程中出现错误：
1 关闭所有打开的应用程序。
2 暂时关闭所有的防病毒软件。如果需要帮助，请参阅您的应用程序帮助文档，或者与软件制造商联系获取技术支持。
重要：安装完毕后，请记得重新启用您的防病毒软件。

To prevent errors during installation:
1 Close all open programs.
2 Temporarily disable any anti-virus software. For help, refer to your program documentation, or contact the software manufacturer for support.
Important: After installation is complete, remember to enable your anti-virus software.

要避免安裝時發生錯誤：
1 關閉所有開啓的程式。
2 暫時關閉任何防毒軟體。如需說明，請參閱您程式的說明文件，或聯繫軟體製造商獲得支援。
重要事項：安裝完成後，請記得重新啓動您的防毒軟體。

설치 도중 오류를 방지하려면 다음과 같이 하십시오.
1 열려있는 프로그램을 모두 닫습니다.
2 안티바이러스 소프트웨어를 임시 종료합니다. 도움말을 보려면 해당 프로그램 설명서를 참조하거나 소프트웨어 제조업체에 문의하십시오.
중요 : 설치를 완료한 후 안티바이러스 소프트웨어를 다시 실행하십시오 .

3 插入第一张光盘。
Insert CD1.
插入光碟 1。
CD1 을 삽입합니다 .

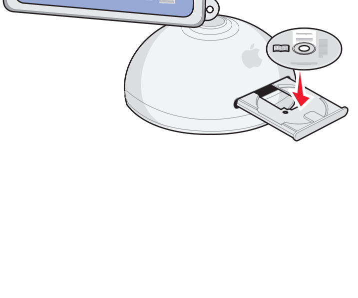

4 点击：
Click:
按一下：
다음을 누릅니다 .